MOTOR REDUCTOR 100:1 COMPACTO, 1,5/3V

C-6065

FADISEL S.L.

â ã **Los nombres registrados y marcas que se citan son propiedad de sus respectivos titulares.**

Motor de alta calidad, fabricado en el Reino Unido.
Todos los engranajes son de latón y el conjunto compacto va montado en un soporte de acero de 1mm.
La reducción es fija (100:1) y permite desarrollar un par de giro importante.
Es muy adecuado para un amplio espectro de aplicaciones en modelismo, maquetas, robótica y usos industriales ligeros.
El motor puede trabajar entre 1,5 y 3V y su peso es de 72g.

CARACTERÍSTICAS TÉCNICAS.

Velocidad a 1,5V	46 rpm
Corriente sin carga	0,12 A (1,5V)
Corriente a máxima eficiencia	0,53 A (1,5V)
Par de giro a 1,5V	6.200 g.cm
Velocidad a 3V	92 rpm
Corriente sin carga	0,16 A (3V)
Corriente a máxima eficiencia	0,85 A (3V)
Par de giro a 3V	13.000 g.cm
Eje de salida	Ø 4mm
Fijación	soporte integrado con 4 taladros Ø 3mm

DIMENSIONES.

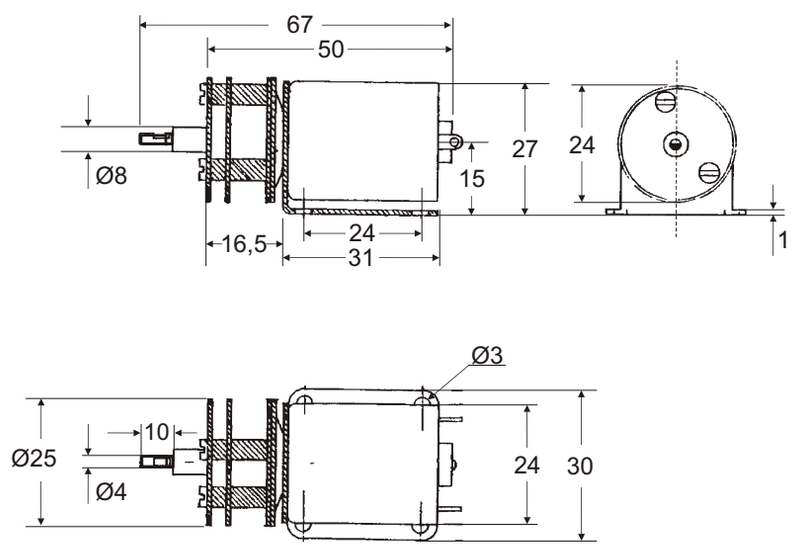

NOTA: **Cotas en mm.**

IMPORTANTE.

Para conseguir un funcionamiento silencioso y un rodaje suave, lubricar con grasa fina o aceite mineral de buena calidad (como el aceite especial para máquinas de coser).
Para ello retirar la tapa de plástico que cubre los engranajes, tirando a presión.
Engrasar también los cojinetes del motor con "una" gota de aceite mineral.
Una vez engrasado "ligeramente", volver a cubrir los engranajes para protegerlos del polvo y la suciedad. Para fijar la tapa, apretar fuerte alrededor del eje.

CONSIDERACIONES.

Este componente está destinado para su uso por parte de profesionales, o usuarios con un nivel técnico o conocimientos suficientes, que les permita desarrollar por sí mismos los proyectos o aplicaciones deseados. Por este motivo no se facilitará asistencia técnica sobre problemas de implementación del citado componente en las aplicaciones en las que sea empleado.
Para cualquier problema relativo al funcionamiento del producto (excluidos los problemas de aplicación), póngase en contacto con nuestro **departamento técnico**. **Fax 93 432 29 95; Correo electrónico: sat@fadisel.com.**
La documentación técnica de este producto responde a una transcripción de la proporcionada por el fabricante.
Los productos de la familia "Componentes" de Cebek disponen de **1 año de garantía** a partir de la fecha de compra. Quedan excluidos el trato o manipulación incorrectos.
Disponemos de más productos que pueden interesarle, visítenos en: **www.fadisel.com** ó solicite nuestro catálogo.